PETROBRAS	DESENHO TÉCNICO	N°:	DE-5230.00-2221-570-JMG-0001
	PROGRAMA: PARADA DE MANUTENÇÃO 2028	FOLHA	01 de 01
	TÍTULO: R-501 - ACESSÓRIOS PARA MONTAGEM DOS CICLONES	ESC.	S/ESC.
			JOMAGA

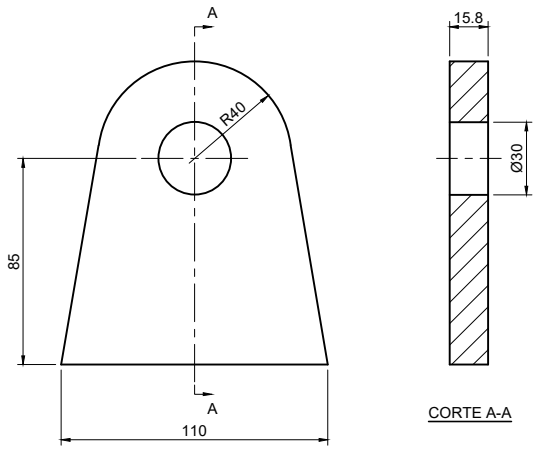

MATERIAL: INOX 304H
QUANTIDADE: 15 UNIDADES

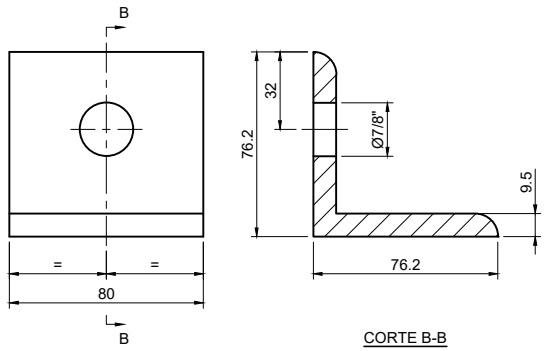

MATERIAL: INOX 304H
QUANTIDADE: 40 UNIDADES

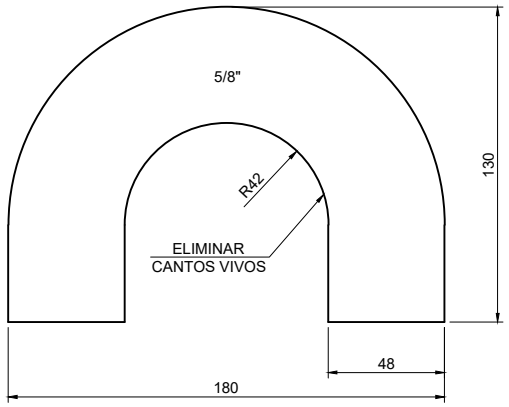

MATERIAL: INOX 304H
QUANTIDADE: 15 UNIDADE

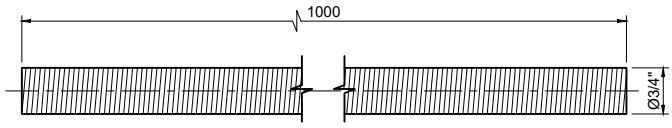

BARRA ROSCADA Ø3/4" UNC
MATERIAL: ASTM A-193-B7
QUANTIDADE: 18 UNIDADES

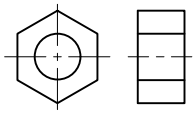

PORCA PESADA SEXTAVADA Ø3/4" UNC
MATERIAL: ASTM A-194-2H
QUANTIDADE: 50 UNIDADES

NOTAS GERAIS

1. DIMENSÕES EM MILÍMETRO, SALVO OUTRA INDICADA.

	REV.0	REV.A	REV.B	REV.C	REV.D	REV.E	REV.F	REV.G	REV.H
DATA	05/05/2026								
PROJETO	JOMAGA								
EXECUÇÃO	VBS								
VERIFICAÇÃO	ALJS								
APROVAÇÃO	RPR								

AS INFORMAÇÕES DESTE DOCUMENTO SÃO PROPRIEDADE DA PETROBRAS, SENDO PROIBIDA A UTILIZAÇÃO FORA DA SUA FINALIDADE. FORMULÁRIO PADRONIZADO PELA NORMA PETROBRAS N-381